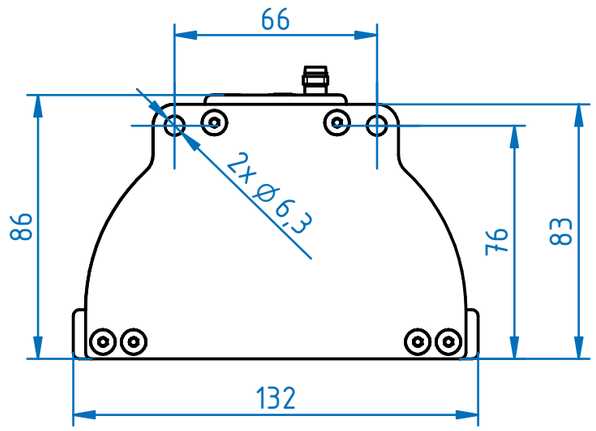


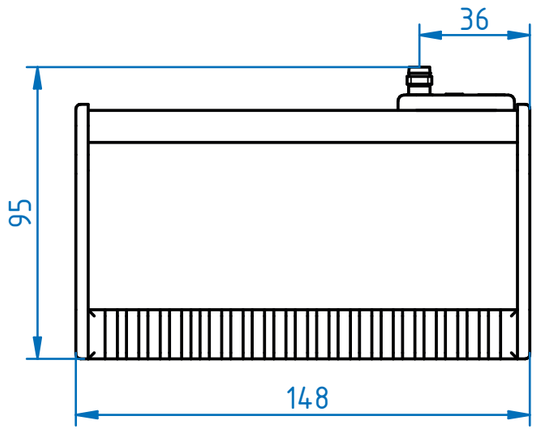


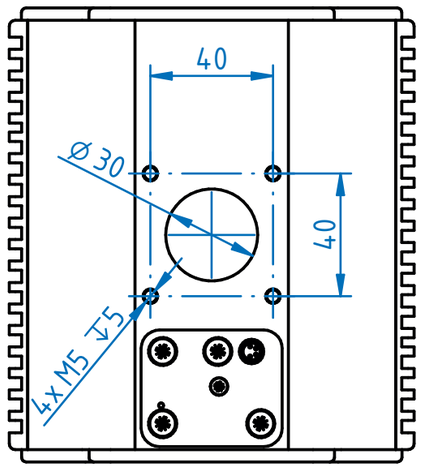


Formát | Format

**A3**

Měřítko | Scale

**1 : 2**

Kategorie | Category

**KUPOLOVITÁ SVĚTLA | DOME LIGHT**

Model | Model

# DLU2-140

SmartView

Číslo výkresu | Drawing Number

**31-140-00**